Croma
Crometta E 240 1jet Showerpipe Reno EcoSmart 9 л/мин
Поверхности : **хром** Артикульный номер: **27289000**

Описание

Характеристики

- верхний душ Crometta E 240
- размер душевого диска: 240 x 240 мм
- регулируемый угол верхнего душа
- тип струи: Rain
- расход воды для струи Rain (при 3 бар): 9 л/мин
- полностью хромированный душевой диск
- длина держателя для душа: 350 мм
- регулируемое по высоте крепление ручного душа
- потребитель: верхний душ, ручной душ
- вид монтажа: наружный монтаж

Состоит из

- Шланг Isiflex 1,60 м, ½’ (#28276XXX)
- Isiflex'B душевой шланг 80 см хром (#28278XXX)
- Ручной душ Crometta Vario, EcoSmart 9 л/мин (#26332XXX)
- Верхний душ Crometta E 240 1jet , EcoSmart 9 л/мин (#26727XXX)

Технология

Продукт
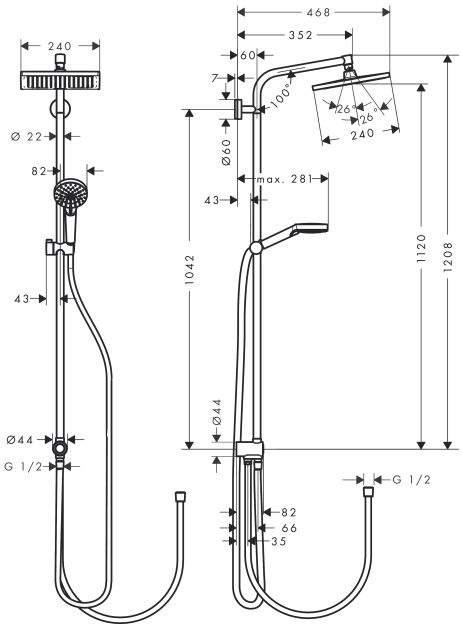
Чертеж